PSM03-Schaltbild

Copyright 1995 by PAUSCH GmbH
www.pausch.at

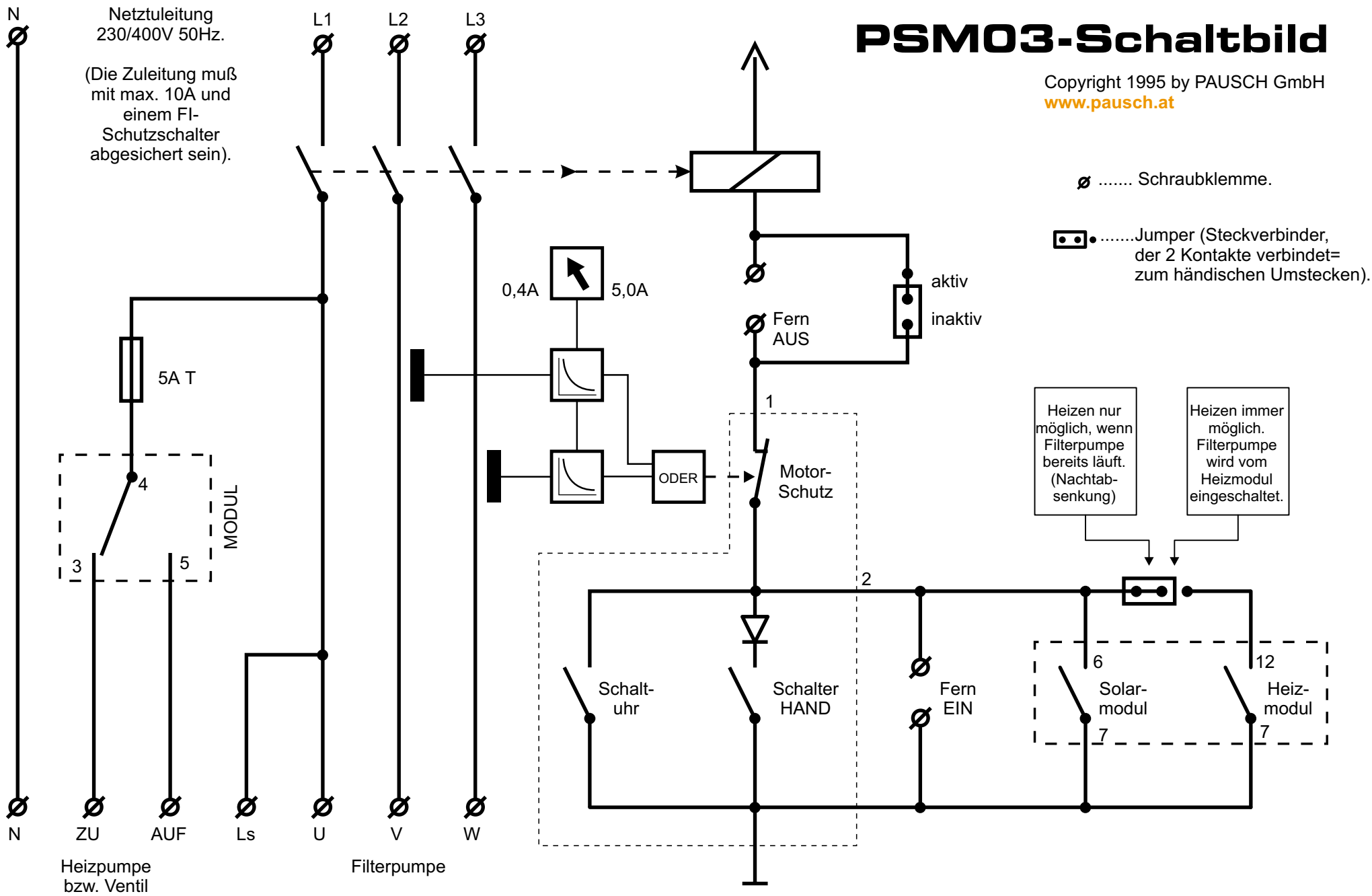

FILE: PSM03\Schaltb.CDR